Exklusive Granitduschtassen und Waschtische

Marmobisa
persönlich. kompetent - für Sie

Granit ist ein elegantes, individuelles und vor allem langlebiges Naturprodukt. Die natürliche und offene Oberfläche macht die Qualität des Steins spürbar. Unsere Granitduschtassen und Waschtische vermitteln bei jeder Berührung ein Gefühl von Luxus und machen aus jedem Bad einen ganz besonderen Ort der Erholung.

Sie bestechen durch ein sehr gutes Preis-Leistungs-Verhältnis, sind pflegeleicht und sehr langlebig.

Zudem sind sie in verschiedenen Standardmassen ab Lager erhältlich oder können individuell auf Ihr gewünschtes Mass produziert werden.

Eigenschaften Granitduschtassen

pflegeleicht

angenehme Haptik

rutschfest / trittsicher

langlebig

schallhemmend (mit Wannenträger erhältlich, SIA 181 geprüft)

einfache Montage, flächenbündig oder aufgesetzt
(Montage auf Wunsch durch Marmobisa AG)

barrierefreier Einbau

Granitduschtassen ab Lager erhältlich

Massanfertigungen erhältlich

preiswert (im Vergleich zu einer geplättelten Duschfläche)

Eigenschaften Granitwaschtische

pflegeleicht

angenehme Haptik

langlebig

Granitwaschtische ab Lager erhältlich

Massanfertigungen erhältlich

schöne Kombination mit der Duschtasse in Granit

preiswert

Anwendungsbereich

Dank ihrer besonderen Eigenschaften sind unsere exklusiven Granitduschtassen und Waschtische für jedes Objekt geeignet. Ob Neubau oder Umbau, ob Eigentum- oder Mietwohnungen, unsere Produkte sind für jedes Bauvorhaben gewinnbringend.

Die Granitduschtassen eignen sich dank der rutschfesten Oberfläche und der angenehmen Haptik auch für öffentliche Bauten wie Hotels, Wellnessanlagen, Spitäler, Alters- und Pflegeheime. Das attraktive Preis-Leistungs-Verhältnis, sowie die einfache Montage und die lange Lebensdauer unterstreichen die Qualität und das Design dieses Produkts. Die Kombination mit dem Granitwaschtisch ist harmonisch, zeitlos und elegant.

Farbvarianten

hellgrau

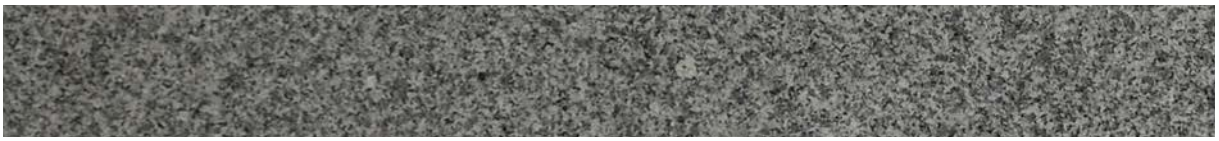

dunkelgrau

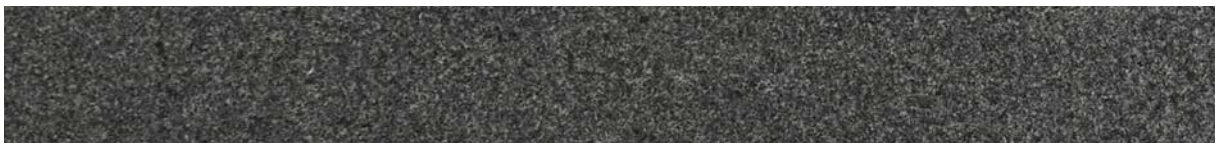

schwarz

Ausführungen

antique (mit poliertem Rand) oder komplett antique
Stärke: 4 cm
Ablauf ⌀ 9 cm

Aufbau Granitduschtasse

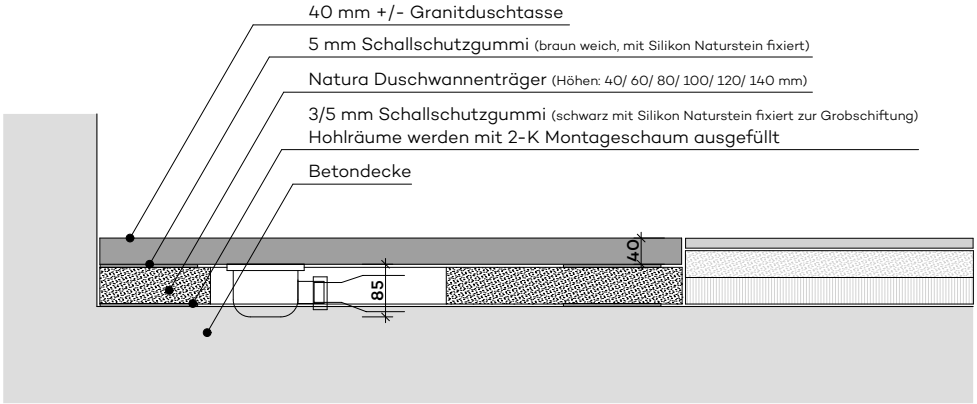

Aufbau für erhöhte Schallschutzanforderungen

(erfüllt die erhöhten Schallschutzanforderungen nach SIA 181)

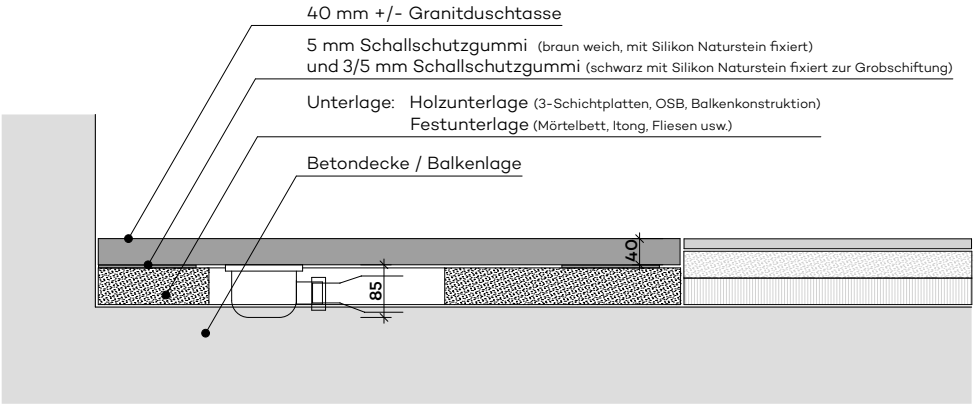

Standard Aufbau

Produkte

Granitduschtassen Viertelkreis: antique, Rand rundum poliert

die mit * gekennzeichneten Artikel sind ab Lager erhältlich

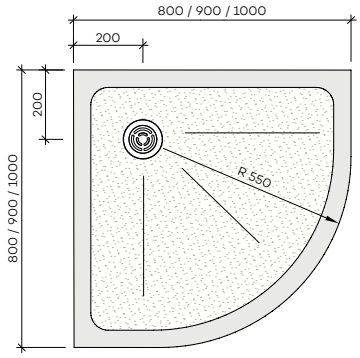

Abmessung (cm)	**Granitfarbe**	**Preis CHF** exkl. MwSt	**Artikelnummer**
80 x 80	hellgrau	682.-	**1.127118**
80 x 80	dunkelgrau	682.-	**1.127113**
80 x 80	schwarz	759.-	**1.127119***
90 x 90	hellgrau	715.-	**1.127120***
90 x 90	dunkelgrau	715.-	**1.127112***
90 x 90	schwarz	792.-	**1.127034**
100 x 100	dunkelgrau	792.-	**1.127114***
100 x 100	schwarz	891.-	**1.127126***
90 x 90	schwarz kpl. antique	792.-	**1.127057**

Granitduschtassen quadratisch: antique, Rand rundum poliert

die mit * gekennzeichneten Artikel sind ab Lager erhältlich

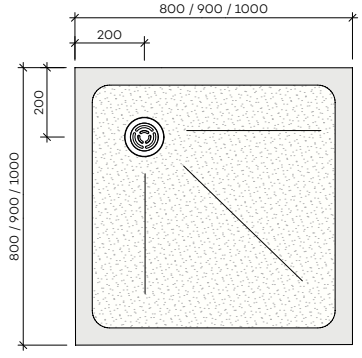

Abmessung (cm)	**Granitfarbe**	**Preis CHF** exkl. MwSt	**Artikelnummer**
80 x 80	hellgrau	682.-	**1.127017**
80 x 80	dunkelgrau	682.-	**1.127300**
80 x 80	schwarz	759.-	**1.127212***
90 x 90	hellgrau	715.-	**1.127041***
90 x 90	dunkelgrau	715.-	**1.127039***
90 x 90	schwarz	792.-	**1.127032***
100 x 100	dunkelgrau	792.-	**1.127155**
100 x 100	schwarz	891.-	**1.127037***

Granitduschtassen rechteckig: antique, Rand rundum poliert

die mit * gekennzeichneten Artikel sind ab Lager erhältlich

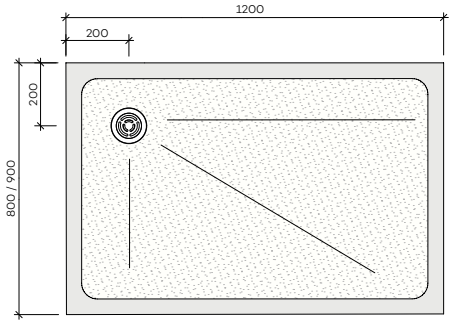

Abmessung (cm)	**Granitfarbe**	**Preis CHF** exkl. MwSt	**Artikelnummer**
120 x 90	hellgrau	770.-	**1.127036**
120 x 90	schwarz	847-	**1.127031***
120 x 80	dunkelgrau	759.-	**1.127038**

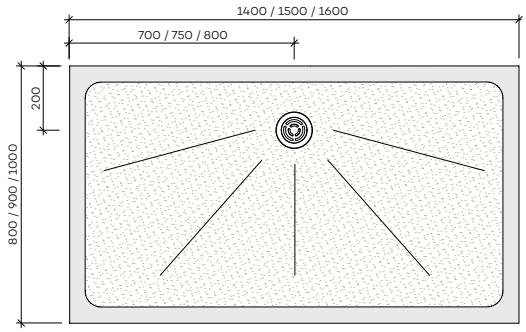

Abmessung (cm)	**Granitfarbe**	**Preis CHF** exkl. MwSt	**Artikelnummer**
140 x 80	dunkelgrau	1089.—	**1.127368***
140 x 80	schwarz	1199.—	**1.127369***
140 x 90	dunkelgrau	1210.—	**1.127362**
140 x 90	schwarz	1309.—	**1.127361***
150 x 90	dunkelgrau	1265.—	**1.127356***
150 x 90	schwarz	1353.—	**1.127357***
160 x 100	dunkelgrau	1309.—	**1.127355***
160 x 100	schwarz	1419.—	**1.127354**

Granitduschtassen zum Zuschneiden

die mit * gekennzeichneten Artikel sind ab Lager erhältlich

Abmessung (cm)	**Granitfarbe**	**Preis CHF** exkl. MwSt	**max. kürzbar auf** (cm)	**Artikelnummer**
90 x 90	hellgrau	715.-	75 x 75	**1.127054***
90 x 90	dunkelgrau	715.-	75 x 75	**1.127055***
90 x 90	schwarz	792.-	75 x 75	**1.127056***
100 x 100	dunkelgrau	803.-	85 x 85	**1.127374***
100 x 100	schwarz	891.-	85 x 85	**1.127375***
120 x 90	hellgrau	803.-	105 x 75	**1.127390***
120 x 90	dunkelgrau	803.-	105 x 75	**1.127372***
120 x 90	schwarz	891.-	105 x 75	**1.127373***
140 x 100	hellgrau	1254.-	125 x 85	**1.127376***
140 x 100	dunkelgrau	1254.-	125 x 85	**1.127370***
140 x 100	schwarz	1342.-	125 x 85	**1.127371***
150 x 90	dunkelgrau	1265.-	130 x 75	**1.127387***
150 x 90	schwarz	1353.-	130 x 75	**1.127386***
160 x 100	dunkelgrau	1350.-	140 x 90	**1.127383***
160 x 100	schwarz	1465.-	140 x 90	**1.127384***
160 x 120	hellgrau	1419.-	120 x 90	**1.127380***
160 x 120	dunkelgrau	1350.-	120 x 90	**1.127381***
160 x 120	schwarz	1529.-	120 x 90	**1.127382***
180 x 100	hellgrau	1419.-	150 x 90	**1.127377***
180 x 100	dunkelgrau	1350.-	150 x 90	**1.127359***
180 x 100	schwarz	1529.-	150 x 90	**1.127353***
190 x 90	dunkelgrau	1485.-	160 x 75	**1.127388***
190 x 90	schwarz	1595.-	160 x 75	**1.127389***
200 x 110	dunkelgrau	1529.-	160 x 100	**1.127378***
200 x 110	schwarz	1639.-	160 x 100	**1.127379***

Die Duschtassen können auch mehr gekürzt werden als angegeben, jedoch fällt das Gefälle sehr stark aus.

Granitduschtassen zum Zuschneiden

die mit * gekennzeichneten Artikel sind ab Lager erhältlich

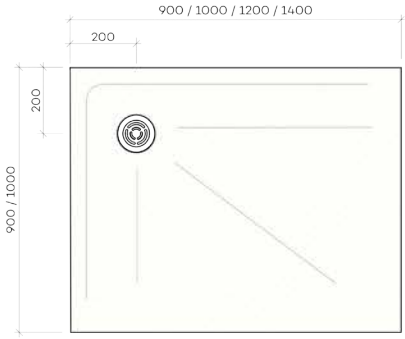

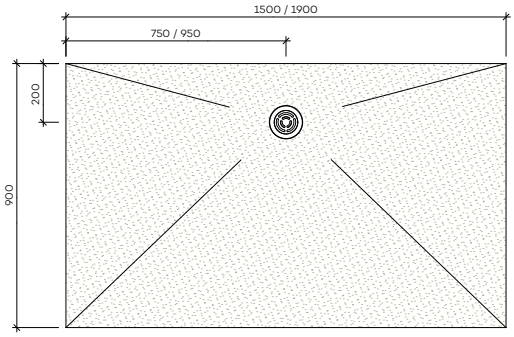

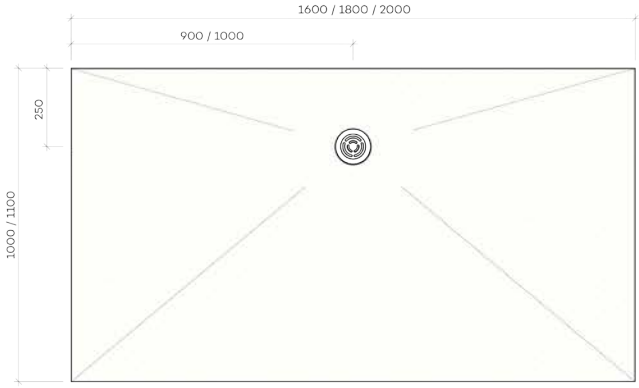

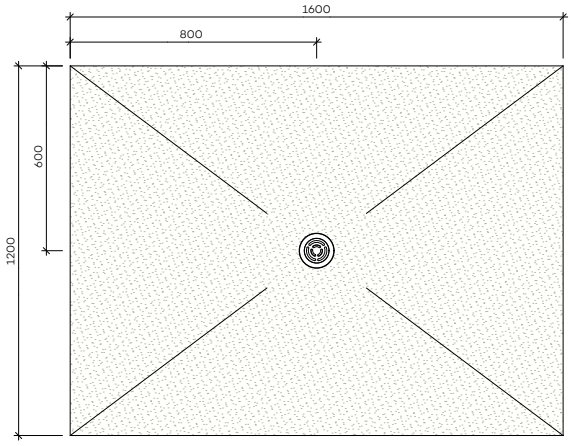

Artikelnummer		**Preis CHF** exkl. MwSt
9.200023	Zuschneiden (pro Schnitt)	85.—
9.200038	Matt schleifen der zugeschnittenen Granit-duschtasse (pro Seite)	85.—

Granitduschtassen Spezialformate

die mit * gekennzeichneten Artikel sind ab Lager erhältlich

Abmessung (cm)	**Granitfarbe**	**Preis CHF** exkl. MwSt	**Artikelnr.**
138 x 95, Ablauf links	dunkelgrau	1265.—	**1.127127**
138 x 95, Ablauf rechts	dunkelgrau	1265.—	**1.127125**
138 x 95, Ablauf links	schwarz	1342.—	**1.127130***
138 x 95, Ablauf rechts	schwarz	1342.—	**1.127131***
160 x 90, Einstieg links	dunkelgrau	1309.—	**1.127366**
160 x 90, Einstieg rechts	dunkelgrau	ausverkauft	**1.127365**
160 x 90, Einstieg links	schwarz	ausverkauft	**1.127363**
160 x 90, Einstieg rechts	schwarz	1419.—	**1.127364**
180 x 90	dunkelgrau	1419.—	**1.127352**
180 x 90	schwarz	1529.—	**1.127351***

Granitduschtassen Spezialformate

die mit * gekennzeichneten Artikel sind ab Lager erhältlich

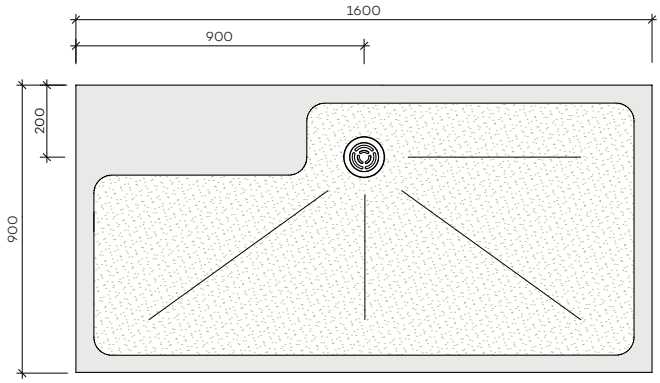

Abb. Einstieg rechts

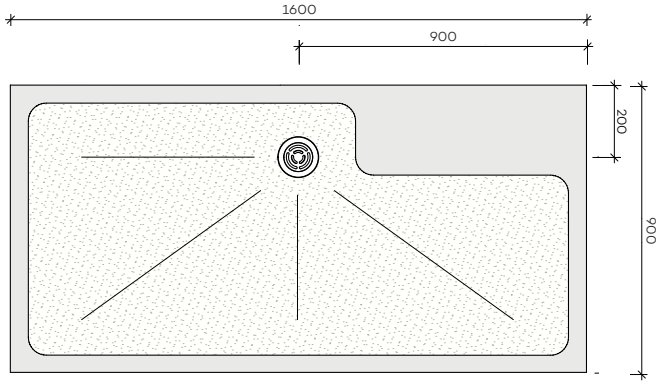

Abb. Einstieg links

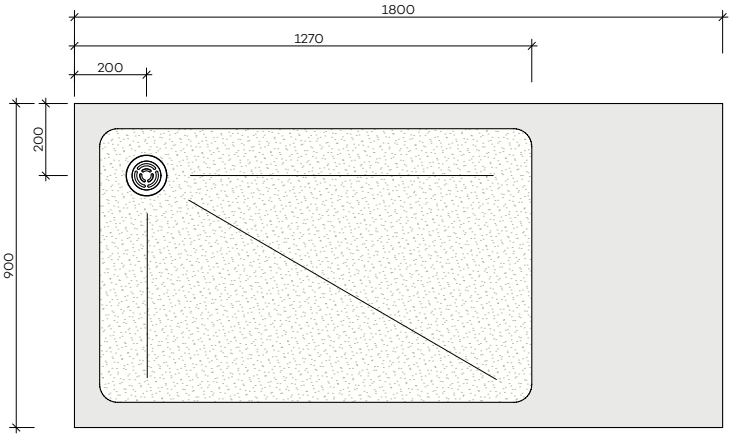

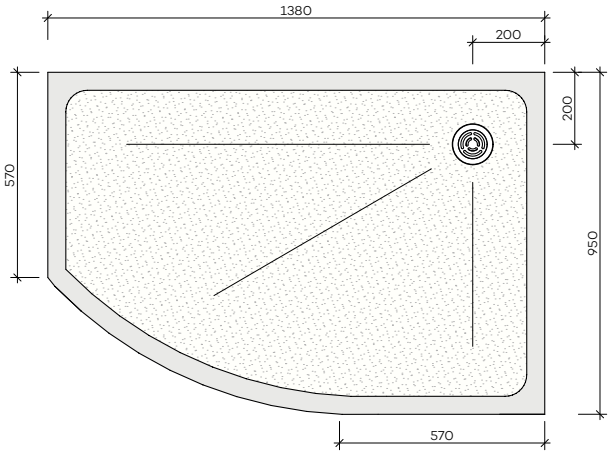

Abb. Ablauf links

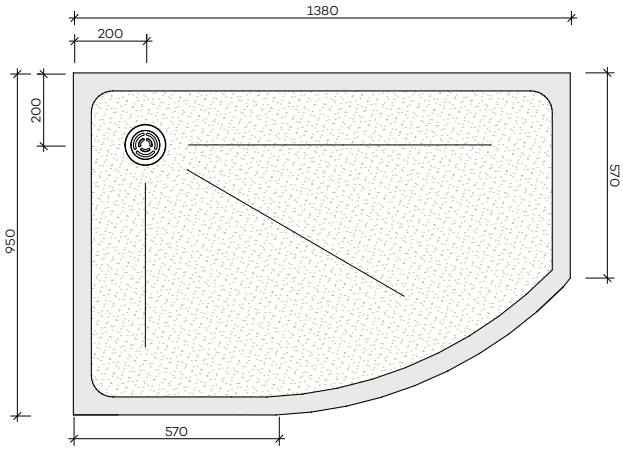

Abb. Ablauf rechts

Zubehör für Granitduschtassen

die mit * gekennzeichneten Artikel sind ab Lager erhältlich

Schallschutz - Duschwannenträger NATURA

Abmessung (cm)	**Form**	**Höhe** (cm)	**Preis CHF** exkl. MwSt	**Artikelnummer**
80 x 80	quadratisch	4 / 6 / 8 / 10 / 12 / 14	285.—	**8.840001***
80 x 80	Viertelkreis	4 / 6 / 8 / 10 / 12 / 14	309.—	**8.840007***
90 x 90	quadratisch	4 / 6 / 8 / 10 / 12 / 14	295.—	**8.840002***
90 x 90	Viertelkreis	4 / 6 / 8 / 10 / 12 / 14	319.—	**8.840006***
100 x 100	quadratisch	4 / 6 / 8 / 10 / 12 / 14	319.—	**8.840003***
100 x 100	Viertelkreis	4 / 6 / 8 / 10 / 12 / 14	319.—	**8.840008***
120 x 80	rechteckig	4 / 6 / 8 / 10 / 12 / 14	319.—	**8.840005***
120 x 90	rechteckig	4 / 6 / 8 / 10 / 12 / 14	319.—	**8.840004***
138 x 95	abgerundet	4 / 6 / 8 / 10 / 12 / 14	359.—	**8.840016***
140 x 80	rechteckig	4 / 6 / 8 / 10 / 12 / 14	349.—	**8.840009***
140 x 90	rechteckig	4 / 6 / 8 / 10 / 12 / 14	349.—	**8.840010***
140 x 100	rechteckig	4 / 6 / 8 / 10 / 12 / 14	349.—	**8.840011***
150 x 90	rechteckig	4 / 6 / 8 / 10 / 12 / 14	359.—	**8.840012***
150 x 100	rechteckig	4 / 6 / 8 / 10 / 12 / 14	359.—	**8.840021***
160 x 100	rechteckig	4 / 6 / 8 / 10 / 12 / 14	369.—	**8.840013***
180 x 100	rechteckig	4 / 6 / 8 / 10 / 12 / 14	395.—	**8.840014***
190 x 90	rechteckig	4 / 6 / 8 / 10 / 12 / 14	395.—	**8.840025***
200 x 110	rechteckig	4 / 6 / 8 / 10 / 12 / 14	439.—	**8.840015***
bis 0.85 m²	Spezial	4 / 6 / 8 / 10 / 12 / 14	319.—	**8.840020***
bis 1.1 m²	Spezial	4 / 6 / 8 / 10 / 12 / 14	359.—	**8.840018***
bis 1.6 m²	Spezial	4 / 6 / 8 / 10 / 12 / 14	406.—	**8.840019***
bis 2 m²	Spezial	4 / 6 / 8 / 10 / 12 / 14	429.—	**8.840017***

Die benötigte Höhe des Trägers muss bei der Bestellung angegeben werden.
Höhenberechnung bodenbündig: Beton bis Fertigboden minus 5.5 cm

Montageschaum zu Duschwannenträger NATURA

die mit * gekennzeichneten Artikel sind ab Lager erhältlich

Bezeichnung	Preis CHF exkl. MwSt	Artikelnummer
2-K Montageschaum	25.—	8.850017*

Zubehör für Granitduschtassen

die mit * gekennzeichneten Artikel sind ab Lager erhältlich

Bezeichnung		Preis CHF exkl. MwSt	Artikelnummer
Schallschutz Gummi-Unterlage	15 Stk à 10 x 10 cm	23.—	**8.816020***
Flexzargen-Wannendichtband	380 cm	102.—	**8.830117***
Flexzargen-Wannendichtband mit Schallschutz	380 cm	116.—	**8.830118***
Flexzargen-Wannendichtband	1000 cm	204.—	**8.830119***
Flexzargen-Wannendichtband mit Schallschutz	1000 cm	259.—	**8.830120***
3D Ergänzungs-Set zu Flexzargen-Wannendichtband, 3 x Aquaproof 3D-Ecke		99.—	**8.830121***
Schnittschutz 30 mm Länge 2 m		38.—	**8.830123***
Schnittschutz 30 mm Länge 4 m		76.—	**8.830124***
Schnittschutz 30 mm Länge 6 m		114.—	**8.830125***
Silikon Naturstein		14.10	**8.830108***

Zubehör für Granitduschtassen

die mit * gekennzeichneten Artikel sind ab Lager erhältlich

Duschwannensifon CRS AD 305

Duschwannensifon FLACH

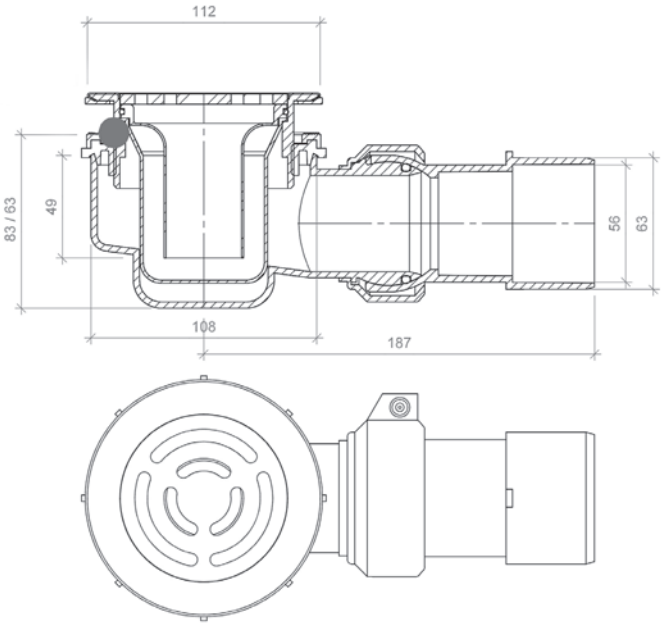

Bezeichnung		Preis CHF exkl. MwSt	Artikelnummer
Duschwannensifon CRS AD 305	verchromt glanz	68.—	**8.800045***
Duschwannensifon FLACH MATT 83 Duschwannenbündiger Ablauf	matt geschliffen	113.—	**1.130041***
Duschwannensifon FLACH CHROM Duschwannenbündiger Ablauf	verchromt glanz	131.—	**1.130042***
Duschwannensifon FLACH MATT 63 Duschwannenbündiger Ablauf ** der Geruchsverschluss erfüllt die Norm nicht **	matt geschliffen	131.—	**1.130043***
Duschwannensifon DALLMER ORIO V senkrecht	matt geschliffen	75.—	**1.130020***
Schraubventil inkl. Rost	matt geschliffen	61.—	**E.000258***
Schraubventil inkl. Rost	verchromt glanz	82.—	**E.000257***

Montagen

Beschreibung	Bemerkung	Preis CHF exkl. MwSt	Artikelnr.
Zuschneiden der Granitduschtasse	pro Schnitt	85.—	**9.200023**
Matt schleifen der zugeschnittenen Granitduschtasse	pro Seite	85.—	**9.200038**
Montage Granit-Duschwannenträger	bis 1 m^2	226.—	**9.200015**
Montage Granit-Duschwannenträger	ab 1 m^2	299.—	**9.200016**
Montage der Granitduschtasse	bis 1 m^2	407.—	**9.200003**
Montage der Granitduschtasse	1 m^2 bis 1.4 m^2	440.—	**9.200004**
Montage der Granitduschtasse	1.4 m^2 bis 2.3 m^2	590.—	**9.200034**
Montage 3D-Flexzargenband		49.—	**9.200040**

Waschtische aus Granit

die mit * gekennzeichneten Artikel sind ab Lager erhältlich

Auflegewaschtisch GRANIT
ohne Armaturenloch, ohne Überlauf

Farbe	Ausführung	Innenmass, Höhe	Preis CHF exkl. MwSt	Artikelnr.
hellgrau	innen und aussen poliert	Ø 40 cm, Höhe: 14 cm	545.—	**2.320001***
dunkelgrau	innen und aussen poliert	Ø 40 cm, Höhe: 14 cm	545.—	**2.320000***
dunkelgrau	innen poliert und aussen gebrochen	Ø 43 cm, Höhe: 15 cm	688.—	**2.320004***
schwarz	innen und aussen poliert	Ø 40 cm, Höhe: 14 cm	578.—	**2.320002***
schwarz	innen poliert und aussen gebrochen	Ø 43 cm, Höhe: 15 cm	688.—	**2.320003***

Waschtische aus Granit

die mit * gekennzeichneten Artikel sind ab Lager erhältlich

Waschtisch SOLID

Oberfläche: antique behandelt
Kanten: matt geschliffen
Becken innen: matt geschliffen, ohne Überlauf

Farbe	**Ausführung**	**Abmessung** (cm)	**Preis CHF** exkl. MwSt	**Artikelnr.**
dunkelgrau	mit 1 Armaturenloch, 1 Becken	60.8 x 51.4 x 2	1018.—	**2.320026**
dunkelgrau	mit 2 Armaturenlöcher, 1 Becken	121 x 51.5 x 4	1790.—	**2.320027**
dunkelgrau	mit 2 Armaturenlöcher, 1 Becken	131 x 51.5 x 4	1890.—	**2.320025**
dunkelgrau	mit 2 Armaturenlöcher, 2 Becken	161 x 51.5 x 4	2190.—	**2.320024**
schwarz	mit 1 Armaturenloch, 1 Becken	60.8 x 51.4 x 2	1095.—	**2.320029**
schwarz	mit 2 Armaturenlöcher, 1 Becken	121 x 51.5 x 4	2035.—	**2.320028**
schwarz	mit 2 Armaturenlöcher, 1 Becken	131 x 51.5 x 4	2090.—	**2.320021**
schwarz	mit 2 Armaturenlöcher, 2 Becken	161 x 51.5 x 4	2695.—	**2.320023**

Lieferfrist: 14-16 Wochen

Weitere Ausführungen auf Anfrage.

Allgemeine Geschäftsbedingungen (AGB) der MARMOBISA AG

1. Allgemeines, Geltungsbereich

1.1 Für alle Beziehungen zwischen der MARMOBISA AG und dem Kunden, insbesondere die Lieferung und Bearbeitung von Produkten, gelten ausschliesslich die nachstehenden allgemeinen Geschäftsbedingungen der MARMOBISA AG (AGB).

1.2 Der Kunde anerkennt mit der Annahme des Angebotes von der MARMOBISA AG die Verbindlichkeit der AGB, einschliesslich derjenigen über den Erfüllungsort und den Gerichtsstand. Die AGB der MARMOBISA AG gehen denjenigen des Kunden vor.

2. Preise

2.1 Die in Katalogen und Listen enthaltenen unverbindlichen Richtpreise in CHF sind freibleibend.

2.2 Die in Offerten aufgeführten Preise sind längstens während 90 Tagen gültig.

2.3 Wünscht der Kunde den Inhalt eines bestätigten Auftrags zu ändern, so trägt er die dadurch verursachten Mehrkosten.

2.4 Allfällige Kosten für Transport, Einbau, Verpackung, Paletten, Ablad, Kran, spezielle Maschinen, usw. sind in den Preisen der MARMOBISA AG nicht inbegriffen und werden nach dem gültigen Tarif der Rechnungserstellung verrechnet.

3. Lieferung

3.1 Die MARMOBISA AG bemüht sich, die Lieferfristen einzuhalten, ist aber selbst von Drittlieferungen abhängig. Ein Schadenersatz wegen Lieferverzögerungen ist auf jeden Fall ausgeschlossen.

3.2 Die Lieferung erfolgt durch die MARMOBISA AG selbst oder durch ein von ihr beauftragtes Unternehmen. Dabei ist die Zufahrt zu gewährleisten, andernfalls hat der Kunde zusätzlich anfallende Kosten zu tragen.

3.3 Bei Sendungen ab Lager der MARMOBISA AG, reist die Ware auf Rechnung und Gefahr des Kunden.

3.4 Falls bei Montagen durch die MARMOBISA AG Spitzarbeiten und Bohrungen anfallen, muss der Kunde den Monteuren mitteilen und schriftlich bestätigen, dass keine Leitungen und Anschlüsse im Bereich der Bohrarbeiten sind. Für Unvorhersehbares übernimmt die MARMOBISA AG keine Haftung und es können Mehrkosten entstehen. Bei Beizug von Drittpersonen (Sanitär, Gipser oder sonstige Handwerker) werden die Kosten bauseits übernommen. Die MARMOBISA AG lehnt jegliche Haftung ab.

4. Garantie

4.1 Der Kunde hat die Ware unmittelbar nach Lieferung zu prüfen.

4.2 Transportschäden und Mängel, die bei sofortiger Untersuchung erkennbar sind, müssen innerhalb von acht Tagen seit Lieferung an die MARMOBISA AG schriftlich gemeldet werden.

4.3 Mängel, die bei sofortiger Untersuchung nicht erkennbar sind, auch Konstruktions-, Material- oder Verarbeitungsfehler, müssen sofort nach ihrer Feststellung, spätestens aber innerhalb von 24 Monaten seit Lieferung der MARMOBISA AG gemeldet werden. Nach Ablauf dieser Frist wird jede Haftung abgelehnt.

4.4 Die Garantie beschränkt sich auf das beanstandete Produkt, allfällige Kosten für Ein- und Ausbau werden abgelehnt. Jede weitergehende Gewährleistung sowie Haftung für alle weiteren direkten oder indirekten Schäden ist ausgeschlossen.

4.5 Für durch Dritte an die MARMOBISA AG gelieferte Geräte und Materialien (wie z.B. Glaskeramik, Becken, Mischer, etc.), welche die MARMOBISA AG beim Kunden montiert bzw. verbaut, wird jegliche Haftung ausgeschlossen.

4.6 Schäden, die durch natürliche Abnützung, unsachgemässe Behandlung, Unachtsamkeit oder aus Ereignissen ausserhalb des Einflussbereichs der MARMOBISA AG entstehen, sind von der Garantie ausgeschlossen.

4.7 Jegliche Beanstandungen nach dem Montieren werden abgelehnt.

4.8 Aufgrund der Eigenart des Fabrikationsprozesses kann für die genaue Einhaltung der Masse keine Garantie übernommen werden. Alle Angaben in der Offerte, Katalogen, Listen und Massskizzen sind daher unverbindlich. Kleine Mängel, welche die Gebrauchsfähigkeit nicht beeinträchtigen, können deshalb nicht beanstandet werden. Das Gleiche gilt für unbedeutende Farbabweichungen.

4.9 Der Kunde ist selbst für die fachgerechte Reinigung und den fachgerechten Unterhalt der Ware verantwortlich. Geeignete Pflegeprodukte sind bei der MARMOBISA AG erhältlich. Die MARMOBISA AG ist für Schäden und Mängel nicht verantwortlich, die auf falsche Reinigung sowie falschen oder fehlenden Unterhalt zurückzuführen sind.

5. Retournierung

5.1 Ware kann nur in absolut einwandfreiem Zustand und nur nach vorheriger Absprache mit der MARMOBISA AG zurückgenommen werden.

5.2 Die MARMOBISA AG behält sich vor, für Umtriebe und Fracht 20% des Warenwertes, jedoch mindestens den von den Lieferwerken geforderten Betrag, von der Gutschrift in Abzug zu bringen.

6. Zahlungsbedingungen

6.1 Je nach Höhe des Auftrages erlaubt sich die MARMOBISA AG Anzahlungen in Rechnung zu stellen.

6.2 Die Rechnungen sind innerhalb von zwanzig Tagen nach Rechnungsstellung rein netto (ohne jeden Abzug) zu bezahlen. Unberechtigte Abzüge werden konsequent nachbelastet.

6.3 Falls nichts anderes vereinbart, befindet sich der Kunde ab dem 21. Tag ohne Mahnung im Verzug. Der Verzugszins beträgt 5% p.a. Zudem hat der Kunde die Mahnspesen sowie allfälligen weiteren Verzugsschaden (Inkassospesen, Anwaltskosten) zu bezahlen.

7. Eigentumsvorbehalte

7.1 Die gelieferte Ware bleibt solange das Eigentum der MARMOBISA AG bis der Kunde alle Forderungen erfüllt hat. Bei Zahlungseinstellung ist die MARMOBISA AG berechtigt, die unter Eigentumsvorbehalt gelieferte Ware aus früheren Lieferungen zurückzuholen.

7.2 Der Kunde ermächtigt die MARMOBISA AG mit Abschluss des Vertrages auf seine Kosten die Eintragung des Eigentumsvorbehalts in öffentlichen Registern gemäss den gesetzlichen Vorschriften vorzunehmen und alle diesbezüglichen Formalitäten zu erfüllen.

8. Rücktrittsrecht

8.1 Veränderungen in den Verhältnissen des Kunden wie Zahlungsverzug, -schwierigkeiten, -einstellung oder die Einleitung von bedeutenden Betreibungen, die Führung von grösseren Prozessen etc. berechtigen zum sofortigen Rücktritt von allfälligen Lieferverpflichtungen. Allfällige Guthaben der MARMOBISA AG werden sofort zur Zahlung fällig.

9. Gerichtsstand

9.1 Der Erfüllungsort und Gerichtsstand ist der Sitz der MARMOBISA AG, Ebersecken (Schweiz). Die MARMOBISA AG hat indessen das Recht, den Kunden beim zuständigen Gericht an seinem Sitz oder bei jedem anderen zuständigen Gericht zu belangen.

10. Anerkennung

10.1 Alle Lieferungen erfolgen ausschliesslich aufgrund vorstehender Allgemeinen Geschäftsbedingungen, welche durch die Auftragserteilung ausdrücklich anerkannt werden. Abweichungen von diesen Bedingungen bedürfen der schriftlichen Bestätigung der MARMOBISA AG.

Marmobisa AG
Januar 2019

Gerne empfangen wir Sie bei uns in der Ausstellung, ob spontan oder nach Terminvereinbarung.

Wir freuen uns auf Sie!
Familie Bircher und Team

Standort Ebersecken

Marmobisa AG
Gewerbehaus Mühle
CH – 6245 Ebersecken LU

Tel. +41 62 748 70 50
info@marmobisa.ch
marmobisa.ch

Öffnungszeiten
Montag – Freitag: 07:30 – 12:00 Uhr
und 13:15 – 17:30 Uhr (Freitag bis 17:00 Uhr)
Samstag: 09:00 – 14:00 Uhr

Standort Ittigen

Marmobisa AG
Ey 19
CH – 3063 Ittigen BE

Tel. +41 31 931 70 70
info@marmobisa.ch
marmobisa.ch

Öffnungszeiten
Montag – Freitag: 08:00 – 12:00 Uhr
und 13:00 – 17:30 Uhr (Freitag bis 17:00 Uhr)
Samstag: 09:00 – 14:00 Uhr

Standort Huttwil

Marmobisa AG
Luzernstrasse 79
CH – 4950 Huttwil

Tel. +41 62 752 70 50
info@marmobisa.ch
marmobisa.ch

Öffnungszeiten
Montag geschlossen
Dienstag – Freitag: 08:00 – 12:00 Uhr
und 13:15 – 17:30 Uhr (Freitag bis 17:00 Uhr)
Samstag: 09:30 – 16:00 Uhr

Standort Cham

Marmobisa AG
Alte Steinhauserstrasse 20
CH – 6330 Cham

Tel. +41 41 741 70 50
info@marmobisa.ch
marmobisa.ch

Öffnungszeiten
Montag geschlossen
Dienstag – Freitag: 09:00 – 18:00 Uhr
Samstag: 09:30 – 16:00 Uhr

Marmobisa
persönlich. kompetent - für Sie