BikeRoof

Preis wie abgebildet: CHF 2'955.–
(Typ 150 cm mit einer Seiten- und Rückwand sowie Pulverbeschichtung)

Schutz und Komfort - der einzigartige Velounterstand. Mit seiner minimalen Bauhöhe von 143 cm passt das BikeRoof vor fast jedes Fenster und in jeden Vorgarten.

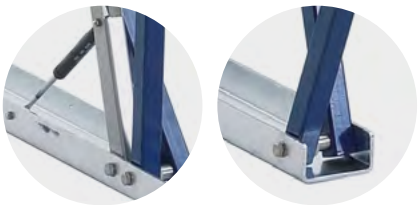

Links: *Dämpfer ermöglichen leichtes Auf- und Zuklappen und verhindern Lärm.*
Rechts: *Alle Verbindungen sind aus rostfreiem Stahl.*

Die vordere Dachhälfte lässt sich leicht vor- und zurückschieben. Dadurch kann das Velo trotz der geringen Höhe bequem versorgt und wieder herausgeholt werden.

Der Mechanismus steht auf einem massiven Grundrahmen. Alle Teile sind aus Stahl und feuerverzinkt. Für die Eindeckung verwenden wir ausschliesslich witterungs- und alterungsbeständiges, lichtechtes Acrylglas (Dach, Seiten- und Rückwand).

Abmessung BikeRoof	**150 cm**	**200 cm**	**250 cm**
Kapazität	3 Velos	4 Velos	5 Velos
Ausführung feuerverzinkt	2'050.–	2'300.–	2'650.–
Aufpreise / Zubehörteile			
Dachglas weiss (Acrylglas), Lichtdurchlässigkeit 5%	150.–	175.–	200.–
Pulverbeschichtung in RAL-Farben	420.–	460.–	500.–
Seitenwand aus Polycarbonat	270.–	270.–	270.–
Rückwand aus Acrylglas (kein Rahmen nötig)	215.–	240.–	290.–
Eine Dachwasserrinne mit Ablauf (links oder rechts)	175.–	195.–	215.–
Wetterschutzblache aus Gittergewebe schwarz	360.–	400.–	450.–
Hängendes Drahtseil «Liane»	38.–/Velo		
Veloständer MultiBike Standard	69.–/Velo		
2 Betonelemente à 140 cm (Setpreis)	490.–	490.–	490.–
2 Erhöhungen 10 cm (Setpreis)	120.–		

Preise exkl. 7.7% MWST

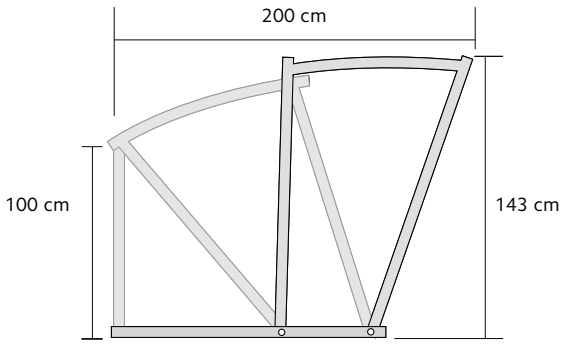

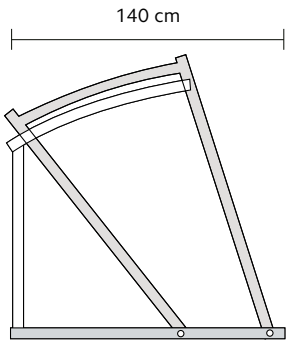

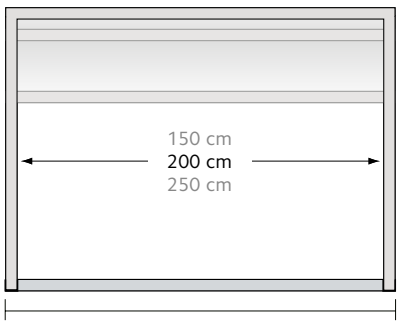

160 cm – 210 cm – 260 cm

V2022-03

BikeRoof mit integriertem Velosständer; Normalstellung

BikeRoof mit integriertem Velosständer; Dach zurückgeschoben

Sollten die Velos im Kies stehen, empfehlen wir, den Unterstand mit einem Velosständer zu bestücken. Haben Sie einen harten Untergrund – wie zum Beispiel Bodenplatten –, stehen die Velos sicher auf dem eigenen Ständer. In jedem Fall sorgen die Velosständer für Ordnung.

Alle Velounterstände können zudem mit Diebstahlsicherungen versehen werden.

Optionen nach Wahl
Seitenwände, Rückwand, Dachwasserrinne, Velosständer, Farbbeschichtung, Wetterschutzblache, Liane

Tipp: Auch Veloanhänger haben unter dem BikeRoof Platz. Sie lassen einfach einen, oder je nach Grösse, auch zwei Velosständer weg.

Typen	150	200	250
Abmessungen	160 cm	210 cm	260 cm
Platz für	3 Velos	4 Velos	5 Velos

Verwenden Sie anstelle von Fundamenten unsere Fertig-Beton-Elemente zum verankern.

Wetterschutzblachen in verschiedenen Farben, Varianten und Grössen für das BikeRoof. Die Blachen sind mit Druckknopf-System einfach zu montieren und können somit auch bei bestehenden Unterständen nachgerüstet werden.

Gewinnen Sie mehr Höhe durch Profile von 10 cm (empfohlen bei E-Bikes mit Seitenspiegeln o.ä.).

Opalglas weiss für eine optimale Beschattung der Velos an sonnenexponierten Standorten

Schweizweite Lieferung und Montage
mit eigenen Montageteams

Service & Garantieleistung

Showroom
in Spreitenbach und Villars-Ste-Croix sowie Freiluftausstellung in Dornach